7ER-SERIE LAGERTECHNIK

Hochhubwagen Compact Line
1,0 bis 1,25 t

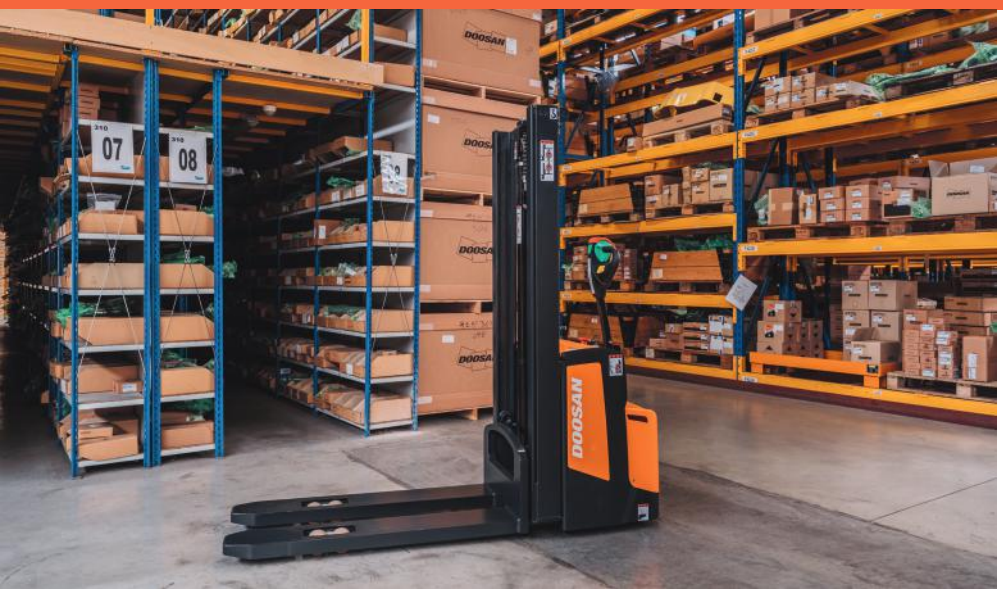

Sicherheit

Not-Aus Schalter & Kriechgangtaste

Schutz des Bedieners beim Betrieb der Hubwagen.

Hervorragende Ergonomie

Ergonomisch konstruierter Deichselkopf mit Pin Code

Ermöglicht die Bedienung für Rechts- und Linkshänder.

Übersichtliche Instrumentenanzeige

Die Easy-to-read Instrumententafel zeigt alle Geräteparameter und -einstellungen.

Maximale Produktivität

Einfache Palettenaufnahme

Überzeugendes Gabelzinkendesign erlaubt ein leichtes Aufnehmen und Absetzen von beladenen Paletten.

Proportional-Hydraulik zum Heben und Senken

Stufenweise Hebe- und Senkgeschwindigkeit stellt gleichmäßige Bedienbarkeit sicher und schützt die Ladung.

Höchste Zuverlässigkeit

Robuste Konstruktion

Sehr widerstandsfähig und stoßfest. Mit diesen Eigenschaften werden die Gesamtbetriebskosten gesenkt und dies macht unser Lagerprogramm perfekt für die anspruchsvollsten Anwendungen.

Kombinierte Mastlager

Alle Geräte mit Mast sind mit kombinierten Mastlagern ausgestattet, für verwindungsfreies heben. Langlebigkeit und Präzision sind das Ergebnis.

KENNZEICHEN	1.1	Hersteller			Doosan	Doosan
	1.2	Modell			BSL10S-7C	BSL13S-7C
	1.3	Antrieb			elektrisch	
	1.4	Bedienung			Kompakter Deichselhubwagen	
	1.5	Tragkraft	Q	kg	1.000	1.250
	1.6	Lastschwerpunkt	c	mm	600	
	1.8	Vorbaumaß	x	mm	787	
	1.9	Radstand	y	mm	1.318	
GEWICHT	2.1	Gesamtgewicht (inkl. Batterie)		kg	770	
	2.2	Achslast, beladen, vorne/hinten		kg	682/1.088	717/1.303
	2.3	Achslast, unbeladen, vorne/hinten		kg	542/228	
RÄDER	3.1	Reifen			Vulkollan	
		Antriebsrad		mm	ø230x80	
		Lastrollen		mm	ø85/78	
		Stützrad		mm	ø125x50	
	3.6	Reifengröße, vorne	b11	mm	390	
	3.7	Reifengröße, hinten	b12	mm	385	
ABMESSUNGEN	4.4	Hubhöhe	h3	mm	siehe Tabelle	
	4.9	Bauhöhe, Deichselkopf in Fahrstellung	h14	mm	1.250 1.250	
	4.15	Bauhöhe, gesenkt	h13	mm	90	
	4.19	Gesamtlänge	l1	mm	1.870	
	4.20	Länge einschl. Gabelrücken	l2	mm	674	
	4.21	Gesamtbreite	b1	mm	660	
	4.22	Gabeln: Dicke x Breite x Länge	s/e/l	mm	55/185/1.195	
		Maß über die Gabeln	b5	mm	570	
	4.32	Bodenfreiheit, beladen, Mitte Radstand	m2	mm	32 32	
	4.34	Arbeitsgangbreite bei Paletten 800 x 1.200 längs	Ast	mm	2.253 2.253	
	4.35	Wenderadius	Wa	mm	1.481	
LEISTUNGSDATEN	5.1	Geschwindigkeit: Fahren, beladen/ unbeladen		km/h	5,5 5,5	
	5.2	Geschwindigkeit: Heben, beladen / unbeladen		m/s	0,15/0,21 0,15/0,21	
	5.3	Geschwindigkeit: Senken, beladen / unbeladen		m/s	0,53/0,24	
	5.8	Max. Steigfähigkeit, beladen		%	7/12	
	5.10	Bremse			elektromagnetisch	
ANTRIEB	6.1	AC - Fahrmotor		kW	1,0	
	6.2	DC - Hubmotor		kW	1,4	
	6.3	Batterie gem. DIN 43535 A/B/C/nein			nein	
	6.4	Batteriespannung, Nennkapazität		V/Ah	24/250	
	6.5	Batteriegewicht		kg	220	
SONSTIGES	8.1	Fahr-/Hubsteuerung			AC-Impuls	

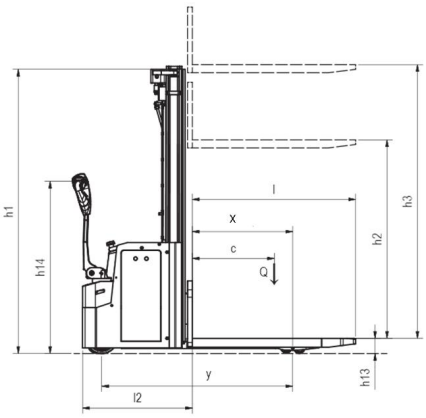

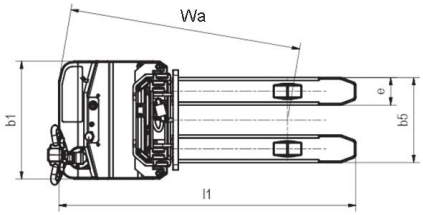

KENNDATEN HUBMAST		
BSL10S-7C		
Hubhöhe mm - h3	Bauhöhe mm - h1	Resttragkraft mm - kg
1.790	1.300	1.000
2.090	1.450	1.000
2.490	1.650	1.000
2.890	1.850	800
3.290	2.050	650
3.590	2.200	400
BSL13S-7C		
Hubhöhe mm - h3	Bauhöhe mm - h1	Resttragkraft mm - kg
1.790	1.300	1.250
2.090	1.450	1.250
2.490	1.650	1.000
2.890	1.850	850
3.290	2.050	700
3.590	2.200	500

Produkte und Spezifikationen können kurzfristig und ohne Benachrichtigung geändert werden.

Doosan Industrial Vehicle Europe N.V.
Niederlassung Deutschland
Timmerhellstraße 35
45478 Mülheim an der Ruhr
Tel.: +49 (0) 208-3876845-0
Fax: +49 (0) 208-3876845-15
Website : www.doosan-gabelstapler.de

Autorisierter Händler